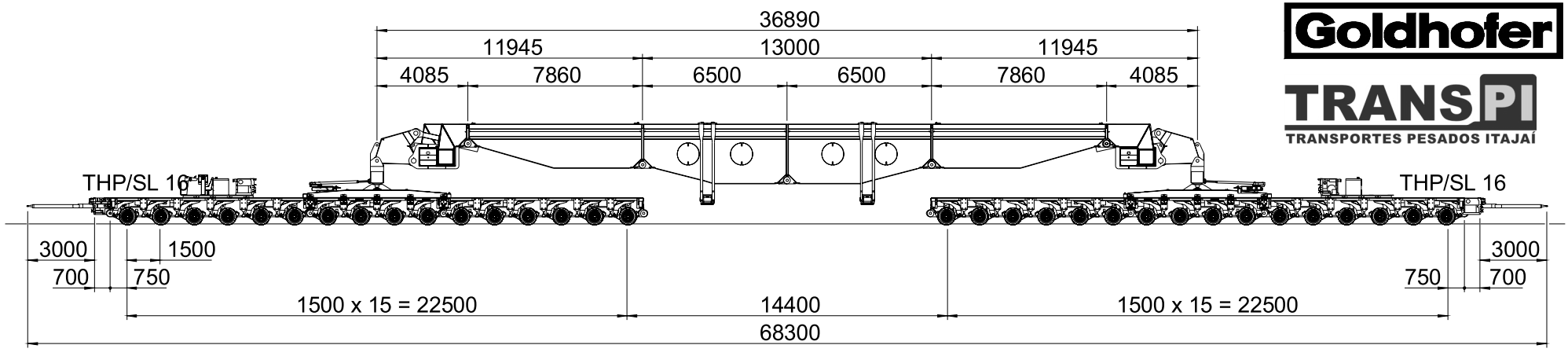


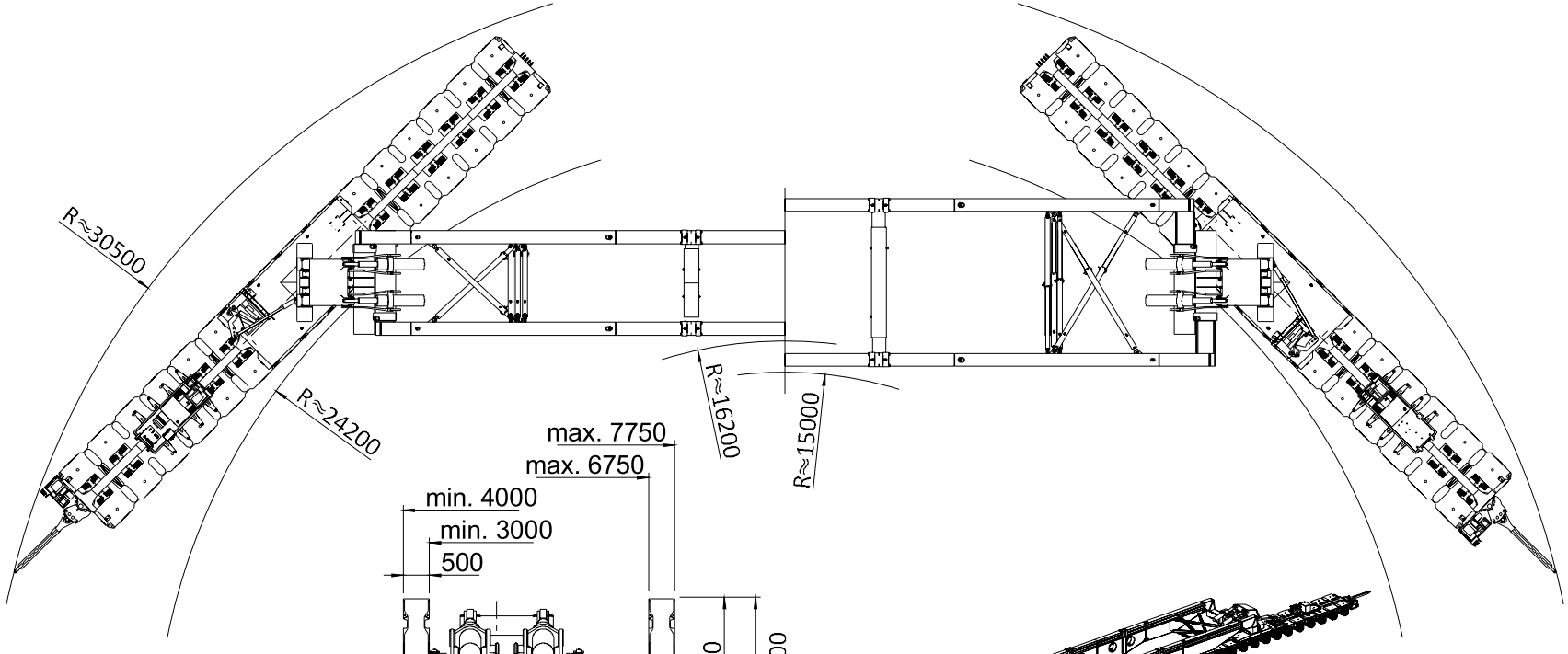


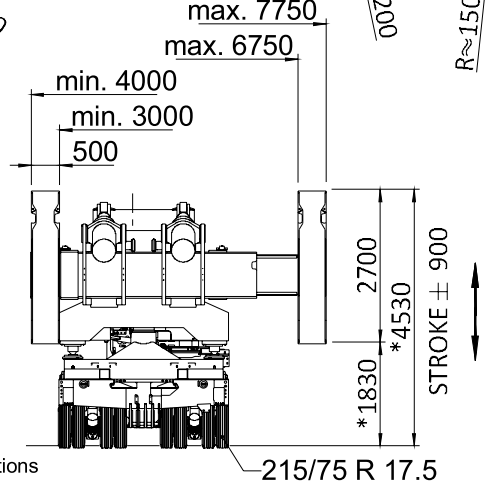


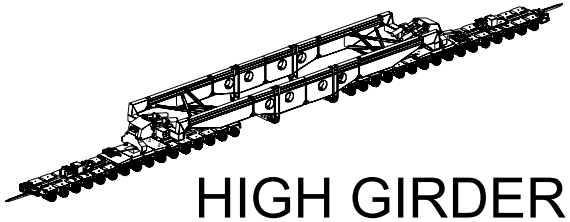

# HIGH GIRDER BRIDGE 500t

WITH 2x THP/SL 16

P08525 17.08.2012

* = beladen / laden

Technische Änderungen vorbehalten / Subject to technical alterations